Catalogo ricambi
Spare parts list
Catalogue pièces détachées
Ersatzteile Katalog
Catálogo recambios

RIELLO

I Bruciatori policombustibili gasolio/gas
GB Dual fuel gas oil/gas burners
F Brûleurs mixtes fioul/gaz
D Mehrstoffbrenner Heizöl/Gas
E Quemadores policombustibles gasòleo/gas

Funzionamento bistadio progressivo o modulante
Two stage progressive or modulating operation
Fonctionnement à 2 allures progressif ou modulant
Zweistufig gleitender oder modulierender Betrieb
Funcionamiento a dos llamas progresivas o modulante

CODICE - CODE CÓDIGO	MODELLO - MODEL - MODELE MODELL - MODELO	TIPO - TYPE - TYP
20051416	RLS 1000/EV MX	1311 T2
20047475	RLS 1200/EV MX	1312 T2

20051728 (6) - 12/2014

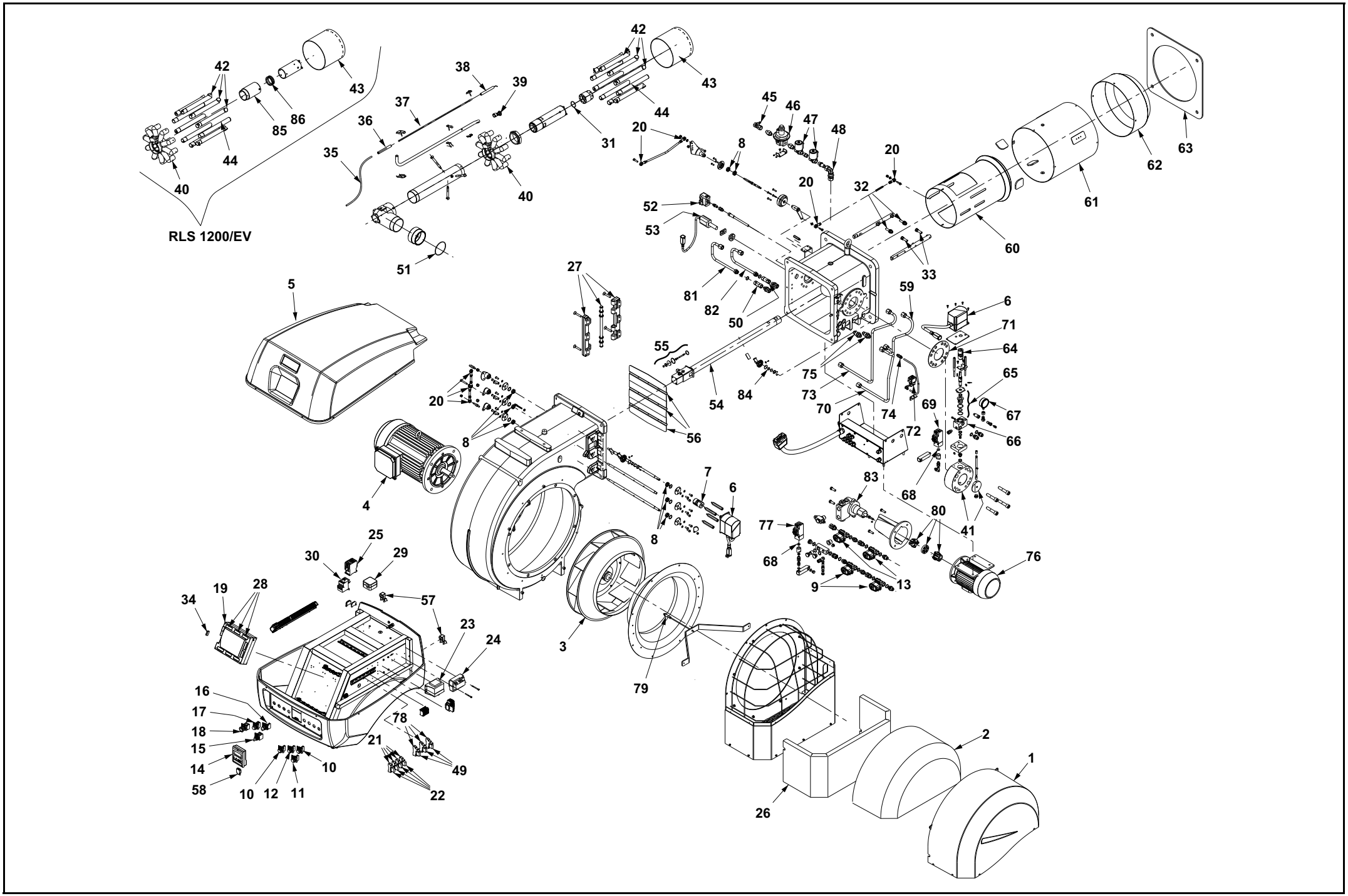
RLS 1200/EV
42
43
44
85
86
40
38
39
37
36
35
51
31
20
8
45
46
47
48
52
53
32
33
60
61
62
63
27
81
82
50
59
6
71
64
65
67
66
55
54
56
84
75
73
70
74
72
69
68
83
80
41
77
76
9
13
4
7
25
29
30
57
23
24
3
79
34
19
28
16
17
18
15
14
58
10
12
11
21
78
49
22
26
2
1

20051728

N.	COD.	20051416	20047475	DESCRIZIONE	DESCRIPTION	DESCRIPTION	BESCHREIBUNG	DENOMINACION	MATRICOLA BRUCIATORE BURNER SERIAL NUMBER MATRICULE BRULEUR BRENNER KENN-NUMMER MATRICULA QUEMADORES	*
1	**20045911**	•	•	COFANO	COVER	CAPOT	VERKLEIDUNG	ENVOLVENTE		B
2	**20048384**	•	•	FONOASSORBENTE cofano	SOUND DAMPING	INSONORISANT	GERÄUSCHDÄMMUNG	AISLAMIENTO ACUSTICO		
3	**20039521**	•	•	GIRANTE	FAN	TURBINE	GEBLÄSERAD	TURBINA		C
4	**3013963**	•		MOTORE VENTILATORE	FAN MOTOR	MOTEUR VENTILATEUR	GEBLÄSEMOTOR	MOTOR VENTILADOR		C
4	**20039345**		•	MOTORE VENTILATORE	FAN MOTOR	MOTEUR VENTILATEUR	GEBLÄSEMOTOR	MOTOR VENTILADOR		C
5	**20048382**	•	•	COFANO	COVER	CAPOT	VERKLEIDUNG	ENVOLVENTE		B
6	**20036148**	•	•	SERVOMOTORE	SERVOMOTOR	SERVOMOTEUR	STELLANTRIEB	SERVOMOTOR		B
7	**20039351**	•	•	GIUNTO	JOINT	ACCOUPLEMENT	PUMPENKUPPLUNG	ACOPLAMIENTO		A
8	**3012795**	•	•	CUSCINETTO	BEARING	ROULEMENT	LAGER	COJINETE		C
9	**3012659**	•	•	VALVOLA DI SICUREZZA	SAFETY VALVE	SOUPAGE DE SÛRETÉ	SICHERHEITSVENTIL	VÁLVULA DE SEGURIDAD		
10	**20036020**	•	•	INDICATORE LUMINOSO VERDE	GREEN SIGNAL LIGHT	SIGNAL LUMINEUX VER	GRÜNE LEUCHTANZEIGE	INDICADOR LUMINOSO VERDE		A
11	**20027018**	•	•	INDICATORE LUMINOSO ROSSO	RED SIGNAL LIGH	SIGNAL LUMINEUX ROUGE	ROTE LEUCHTANZEIGE	INDICADOR LUMINOSO ROJO		A
12	**20036019**	•	•	INDICATORE LUMINOSO BIANCO	WHITE SIGNAL LIGHT	SIGNAL LUMINEUX BLANC	WEISS LEUCHTANZEIGE	INDICADOR LUMINOSO BLANCO		A
13	**20036036**	•	•	VALVOLA DI SICUREZZA	SAFETY VALVE	SOUPAGE DE SÛRETÉ	SICHERHEITSVENTIL	VÁLVULA DE SEGURIDAD		
14	**3013500**	•	•	DISPLAY	DISPLAY	AFFICHAGE	ANZEIGE	PANTALLA		
15	**3013474**	•	•	SELETTORE	SWITCH	SÉLECTEUR	SCHALTER	SELECTIVO		C
16	**20027021**	•	•	COMMUTATORE	SELECTOR SWITCH	COMMUTATEUR	WAHLSCHALTER	CONMUTADOR		
17	**3013354**	•	•	PULSANTE LUMINOSO	SIGNAL BUTTON	BOUTON DE SIGNALISATION	ANZEIGETASTE	PULSADOR LUMINOSO		
18	**3013333**	•	•	PULSANTE DI EMERGENZA	SAFETY BUTTON	BOUTON DE SÉCURITÈ	SICHEREITSTASTE	PULSADOR DE LA EMERGENCIA		
19	**3013499**	•	•	CAMMA	CAM	CAME	NOCKEN	EXCÉNTRICO		C
20	**3012669**	•	•	SNODO SFERICO	PIN JOINT	CHAPE A ROTULE	KUGELGELENK	ARTICOLACION ESFERICA		C
21	**3012841**	•	•	ZOCCOLO	CONTROL BOX	BASE SOCLE	SOCKEL	ZOCALO		
22	**3012842**	•	•	RELÈ	RELAY	RELAIS	RELAIS	RELÉ		C
23	**3013332**	•	•	TRASFORMATORE	TRANSFORMER	TRANSFORMATEUR	TRANSFORMER	TRANSFORMADOR		
24	**3003847**	•	•	TRASFORMATORE D'ACCENSIONE	IGNITION TRANSFORMER	TRANSFORMATEUR D'ALLUMAGE	ZÜNDTRANSFORMATOR	TRANSFORMADOR DE ENCENDIDO		
25	**3013569**	•	•	CONTATTORE	CONTACTOR	CONTACTEUR	SCHÜTZ	CONTADOR		C
26	**20048392**	•		FONOASSORBENTE	SOUND DAMPING	INSONORISANT	GERÄUSCHDÄMMUNG	AISLAMIENTO ACUSTICO		
26	**20048384**		•	FONOASSORBENTE	SOUND DAMPING	INSONORISANT	GERÄUSCHDÄMMUNG	AISLAMIENTO ACUSTICO		
27	**3012797**	•	•	CERNIERA	HINGE	CHARNIERE	SCHARNIEREINHEIT	BISAGRA		
28	**20013932**	•		GRUPPO CONNETTORI	CONNECTORS ASSEMBLY	GROUPE CONNECTEURS	STECKVERBINDER-SYSTEM	CONJUNTO CONECTORES		B
29	**3013449**	•	•	PRESSOSTATO ARIA	AIR PRESSURE SWITCH	PRESSOSTAT AIR	LUFTDRUCKWÄCHTER	PRESÓSTATO AIRE		A
30	**3013574**	•		RELÈ	RELAY	RELAIS	RELAIS	RELÉ		C

N.	COD.	20051416	20047475	DESCRIZIONE	DESCRIPTION	DESCRIPTION	BESCHREIBUNG	DENOMINACION	MATRICOLA BRUCIATORE BURNER SERIAL NUMBER MATRICULE BRULEUR BRENNER KENN-NUMMER MATRICULA QUEMADORES	*
30	**20027917**		•	RELÈ	RELAY	RELAIS	RELAIS	RELÉ		C
31	**20040297**	•		ANELLO OR	O-RING	JOINT TORIQUE	O-RING-DICHTUNG	JUNTA TÓRICA		B
32	**20052991**	•	•	PERNO	BAR	GLISSIERE	BOLZEN	PERNO		C
33	**20052992**	•	•	PERNO	BAR	GLISSIERE	BOLZEN	PERNO		C
34	**3014106**	•	•	FUSIBILE	FUSE	FUSIBLE	FEINSICHERUNG	FUSIBLE		A
35	**3012162**	•		COLLEGAMENTO ELETTRODO	HIGH VOLTAGE LEAD	CABLE DE CONNEXION ELECTRODE	ELEKTRODEVERBINDUNG	CABLE CONEXIÓN ELECTRODO		A
36	**3012258**	•		ISOLATORE	INSULATOR	PORCELAINE D'ELECTRODE	ISOLATOR	AISLADOR		A
36	**20013160**		•	ISOLATORE	INSULATOR	PORCELAINE D'ELECTRODE	ISOLATOR	AISLADOR		A
37	**20021062**	•		COLLEGAMENTO ELETTRODO	HIGH VOLTAGE LEAD	CABLE DE CONNEXION ELECTRODE	ELEKTRODEVERBINDUNG	CABLE CONEXIÓN ELECTRODO		A
37	**3012995**		•	COLLEGAMENTO ELETTRODO	HIGH VOLTAGE LEAD	CABLE DE CONNEXION ELECTRODE	ELEKTRODEVERBINDUNG	CABLE CONEXIÓN ELECTRODO		A
38	**20011338**	•		ELETTRODO	ELECTRODE	ELECTRODE	ELEKTRODE	ELECTRODO		A
38	**20014630**		•	ELETTRODO	ELECTRODE	ELECTRODE	ELEKTRODE	ELECTRODO		A
39	**20039355**	•	•	DIFFUSORE GAS	GAS DIFFUSER	DIFFUSEUR GAZ	GAS VERTEILER	DIFUSOR GAS		
40	**20040340**	•		DISTRIBUTORE	DISTRIBUTOR	DISTRIBUTEUR	GASKOPF	DISTRIBUIDOR		
40	**3013105**		•	DISTRIBUTORE	DISTRIBUTOR	DISTRIBUTEUR	GASKOPF	DISTRIBUIDOR		
41	**20052994**	•	•	REGOLATORE GAS	GAS REGULATOR	REGULATEUR GAZ	GAS REGLER	REGULADOR DE GAS		C
42	**20029690**	•	•	TUBO GAS	GAS TUBE	TUYAU GAZ	GASRÖHRCHEN	TUBO GAS		
43	**20040293**	•		PARZIALIZZATORE	SHUTTER	CLAPET	JALOUSIE	PARCIALIZADORA		
43	**20039357**		•	PARZIALIZZATORE	SHUTTER	CLAPET	JALOUSIE	PARCIALIZADORA		
44	**20039358**	•	•	TUBO GAS	GAS TUBE	TUYAU GAZ	GASRÖHRCHEN	TUBO GAS		
45	**3012852**	•	•	RUBINETTO GAS	GAS COCK	ROBINET GAZ	GASHAHN	GRIFO GAS		
46	**3012653**	•	•	STABILIZZATORE	STABILIZER	STABILISATEUR	STABILISATOR	ESTABILIZADOR		
47	**3012853**	•	•	ELETTROVALVOLA	SOLENOID VALVE	ELECTROVANNE	MAGNETIVENTIL	ELECTROVÁLVULA		B
48	**20014633**	•	•	RACCORDO	CONNECTOR	MAMELON	NIPPEL	RACORD		C
49	**3020097**	•	•	RELÈ	RELAY	RELAIS	RELAIS	RELÉ		C
50	**20039361**	•	•	VALVOLA NON RITORNO	VALVE NOT RETURN	VANNE PAS RETOUR	VENTIL NICHT RÜKHOL	VÁLVULA NO DE VUELTA		B
51	**3012868**	•	•	ANELLO OR	O-RING	JOINT TORIQUE	O-RING-DICHTUNG	JUNTA TÓRICA		B
52	**3012197**	•	•	PRESSOSTATO GAS	GAS PRESSURE SWITCH	PRESSOSTAT GAZ	GASDRUCKWÄCHTER	PRESOSTATO DE GAS		B
53	**20039362**	•	•	FOTOCELLULA QRI	QRI PHOTOCELL	PHOTOCELLULE QRI	QRI PHOTOZELLE	FOTOCÉLULA QRI		A
54	**20052997**	•		LANCIA	LANCE	LANCE	DÜSENTRAGROHR	LANZA		
54	**20058671**		•	LANCIA	LANCE	LANCE	DÜSENTRAGROHR	LANZA		
55	**20039365**	•		KIT O-RING LANCIA	LANCE O-RING KIT	KIT JOINT TORIQUE LANCE	DÜSENTRAGROHR O-RING KIT	KIT JUNTA TÓRICA LANZA		B
55	**20032217**		•	KIT O-RING LANCIA	LANCE O-RING KIT	KIT JOINT TORIQUE LANCE	DÜSENTRAGROHR O-RING KIT	KIT JUNTA TÓRICA LANZA		B

N.	COD.	20051416	20047475	DESCRIZIONE	DESCRIPTION	DESCRIPTION	BESCHREIBUNG	DENOMINACION	MATRICOLA BRUCIATORE BURNER SERIAL NUMBER MATRICULE BRULEUR BRENNER KENN-NUMMER MATRICULA QUEMADORES	*
56	**20032625**	•	•	SERRANDA ARIA	AIR DAMPER	VOLET D'AIR	LUFTKLAPPE	REGISTRO DEL AIRE		
57	**3013363**	•	•	PRESA	SOCKET	PRISE	STECKBUCHSE	CONECTADOR		C
58	**3014113**	•	•	CONNETTORE	CONNECTOR	CONNECTEUR	STECKVERBINDER	CONECTOR		C
59	**20039367**	•	•	TUBO OLIO	OIL TUBE	TUYAU FIOUL	ÖLRÖHRCHEN	TUBO ACEITE		
60	**20052999**	•	•	OTTURATORE	SHUTTER	OBTURATEUR	SCHIEBER	OBTURADOR		C
61	**20053001**	•		CILINDRO	CYLINDER	CYLINDRE	ZYLINDER	CILINDRO		C
61	**20057603**		•	CILINDRO	CYLINDER	CYLINDRE	ZYLINDER	CILINDRO		C
62	**3013100**	•		IMBUTO FIAMMA	END CONE	EMBOUT GUEULARD	FLAMMENROHR	TUBO EXTREMO		B
62	**3013391**		•	IMBUTO FIAMMA	END CONE	EMBOUT GUEULARD	FLAMMENROHR	TUBO EXTREMO		B
63	**3013104**	•		SCHERMO	FLANGE GASKET	JOINT ISOLANT	FLANSCHDICHTUNG	JUNTA BRIDA		
63	**3013392**		•	SCHERMO	FLANGE GASKET	JOINT ISOLANT	FLANSCHDICHTUNG	JUNTA BRIDA		
64	**20039368**	•	•	GIUNTO	JOINT	ACCOUPLEMENT	PUMPENKUPPLUNG	ACOPLAMIENTO		A
65	**20039369**	•	•	KIT O-RING MODULATORE	MODULATOR O-RING KIT	KIT JOINT TORIQUE MODULATEUR	MODULATOR O-RING KIT	KIT JUNTA TÓRICA MODULATOR		B
66	**20039370**	•	•	MODULATORE	MODULATOR	MODULATEUR	MODULATOR	MODULATOR		B
67	**3006140**	•	•	MANOMETRO	PRESSURE GAUGE	MANOMETRE	MANOMETER	MANOMETRO		
68	**3007079**	•	•	GUARNIZIONE	SEAL	JOINT	DICHTUNG	JUNTA		B
69	**3014180R**	•	•	PRESSOSTATO OLIO	OIL PRESSURE SWITCH	PRESSOSTAT FIOUL	ÖLDRUCKWÄCHTER	PRESÓSTATO ACEITE		A
70	**20039732**	•	•	TUBO	TUBE	TUYAU	RÖHRCHEN	TUBO		
71	**3013430**	•	•	GUARNIZIONE	SEAL	JOINT	DICHTUNG	JUNTA		B
72	**20037836**	•	•	VALVOLA A 3 VIE	3 WAY VALVE	VANNE A 3 VOIES	DREIWEGEVENTIL	VÁLVULA DE 3 VÍAS		B
73	**20039724**	•	•	TUBO OLIO	OIL TUBE	TUYAU FIOUL	ÖLRÖHRCHEN	TUBO ACEITE		
74	**20039374**	•	•	RACCORDO	CONNECTOR	MAMELON	NIPPEL	RACORD		C
75	**20039375**	•	•	RACCORDO	CONNECTOR	MAMELON	NIPPEL	RACORD		C
76	**3012381**	•		MOTORE POMPA	PUMP MOTOR	MOTEUR POMPE	PUMPENMOTOR	MOTOR BOMBA		C
76	**20034263**		•	MOTORE POMPA	PUMP MOTOR	MOTEUR POMPE	PUMPENMOTOR	MOTOR BOMBA		C
77	**3014167R**	•	•	PRESSOSTATO OLIO	OIL PRESSURE SWITCH	PRESSOSTAT FIOUL	ÖLDRUCKWÄCHTER	PRESÓSTATO ACEITE		A
78	**3020071**	•	•	ZOCCOLO	CONTROL BOX BASE	SOCLE	SOCKEL	ZOCALO		
79	**3013501**	•	•	SENSORE GIRI MOTORE	MOTOR REVOLUTION SENSOR	CAPTEUR DES TOURS MOTEUR	UMDREHUNGSFÜHLERMOTOR	SONDA NÚMERO DE REVOLÚCIONES MOTOR		
80	**3013224**	•		GRUPPO GIUNZIONE	DRIVE COUPLING	ACCOUPLEMENT	KUPPLUNG	ACOPLADOR IMPULSOR		A
81	**20052056**	•	•	TUBO OLIO	OIL TUBE	TUYAU FIOUL	ÖLRÖHRCHEN	TUBO ACEITE		
82	**20052055**	•	•	TUBO OLIO	OIL TUBE	TUYAU FIOUL	ÖLRÖHRCHEN	TUBO ACEITE		
83	**3013211**	•		POMPA	PUMP	POMPE	PUMPE	BOMBA		C
84	**3013933**		•	VISORE	INSPECTION WINDOW	VISEUR	SICHTFENSTER	VISOR		

N.	COD.	20051416	20047475	DESCRIZIONE	DESCRIPTION	DESCRIPTION	BESCHREIBUNG	DENOMINACION	MATRICOLA BRUCIATORE BURNER SERIAL NUMBER MATRICULE BRULEUR BRENNER KENN-NUMMER MATRICULA QUEMADORES	*
85	**3013110**		•	TUBO	TUBE	TUYAU	RÖHRCHEN	TUBO		
86	**20039356**		•	RIDUZIONE	TRANSITION PIECE	PIÈCE DE RÉDUCTION	ÜBERGANGSSTÜCK	ADAPTADOR		

*

RICAMBI CONSIGLIATI - ADVISED PARTS - RECHANGE CONSEIL - EMPFOHLENE ERSATZTEILE - RECAMBIOS ACONSEJADOS

A = Ricambi per dotazione minima - Spare parts for minimum fittings - Pièces détachées pour équipement mimimum - Erzatzteile für minimale Ausstattung - Recambios para equipamiento mínimo

A+B = Ricambi per dotazione base di sicurezza - Spare parts for basic safety fittings - Pièces détachées pour équipement standard de sécrité - Erzatzteile für Sicherheitsgrundausstattung - Recambios para equipamiento básico de seguridad

A+B+C = Ricambi per dotazione estesa di sicurezza - Spare parts for extended safety fittings - Pièces détachées pour équipement complet de sécurité - Erzatzteile für erweiterte Sicherheitsausstattung - Recambios para equipamiento general de seguridad

RIELLO S.p.A.
I-37045 Legnago (VR)
Tel.: +39.0442.630111
http:// www.riello.it
http:// www.riello.com